s.r.l. GORLA
MORSETTERIE
MILANO

UFFICIO TECNICO

DERIVAZIONE A T
PER COND. Al QUADRINATO PASSANTE E PIATTO Al DERIVATO

DIS. N. 92/AA/X

Rev.1 del 09.11.12

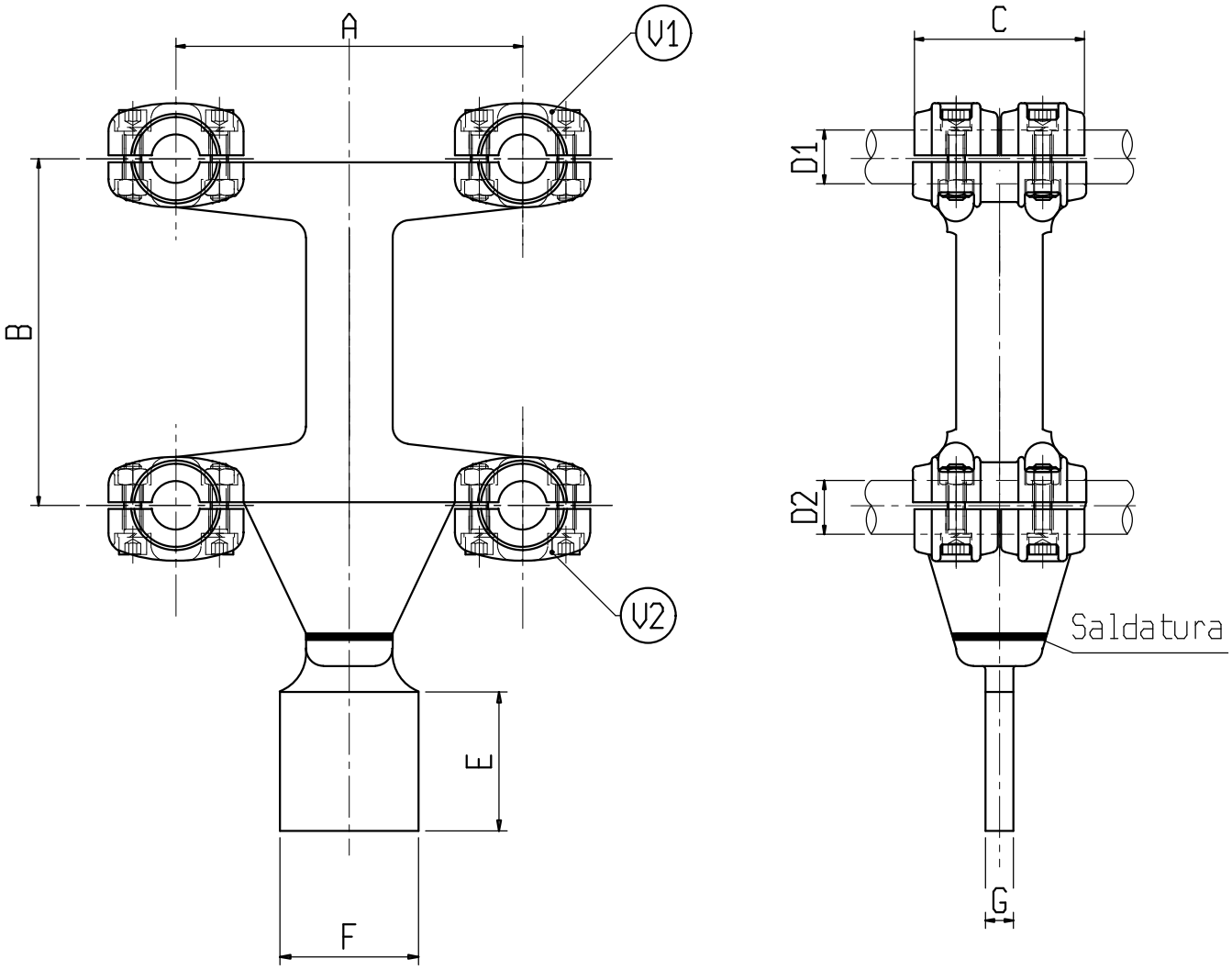

Materiale: lega di Alluminio
Bulloneria: Acciaio inossidabile

X	ø CONDUTTORE		A	B	C	E	F	G	V1	V2
	D1	D2								
C 0482AA	20-25	20-25	400	400	100	80	80	15	M10	M10