s.r.l. GORLA
MORSETTERIE
MILANO

UFFICIO TECNICO

DERIVAZIONE A T
PER CORDA Al PASSANTE
E CORDA BINATA Al DERIVATA
A COMPRESSIONE

DIS. N. 87/AA/X

Rev.1 del 28.04.20

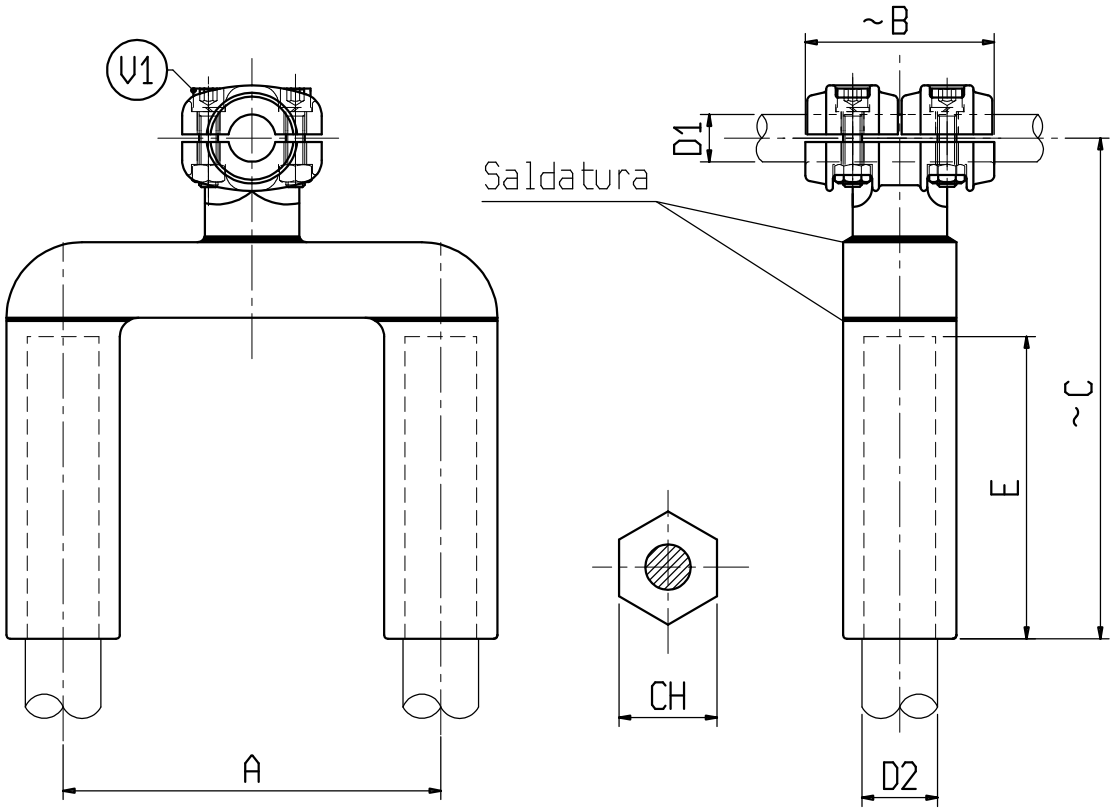

Materiale: lega di Alluminio

Bulloneria: Acciaio inossidabile

X	ø CONDUTTORE		A	B	C	E	V	CH
	D1	D2						
C0428AAC-2C	45-50	35.5-37.5	200	100	265	145	M10	54

s.r.l. GORLA
MORSETTERIE
MILANO

UFFICIO TECNICO

GIUNZIONE A T
PER CORDA Al PASSANTE
E CORDA BINATA Al DERIVATA
A COMPRESSIONE

DIS. N. 88/AA/X

Rev.1 del 28.04.20

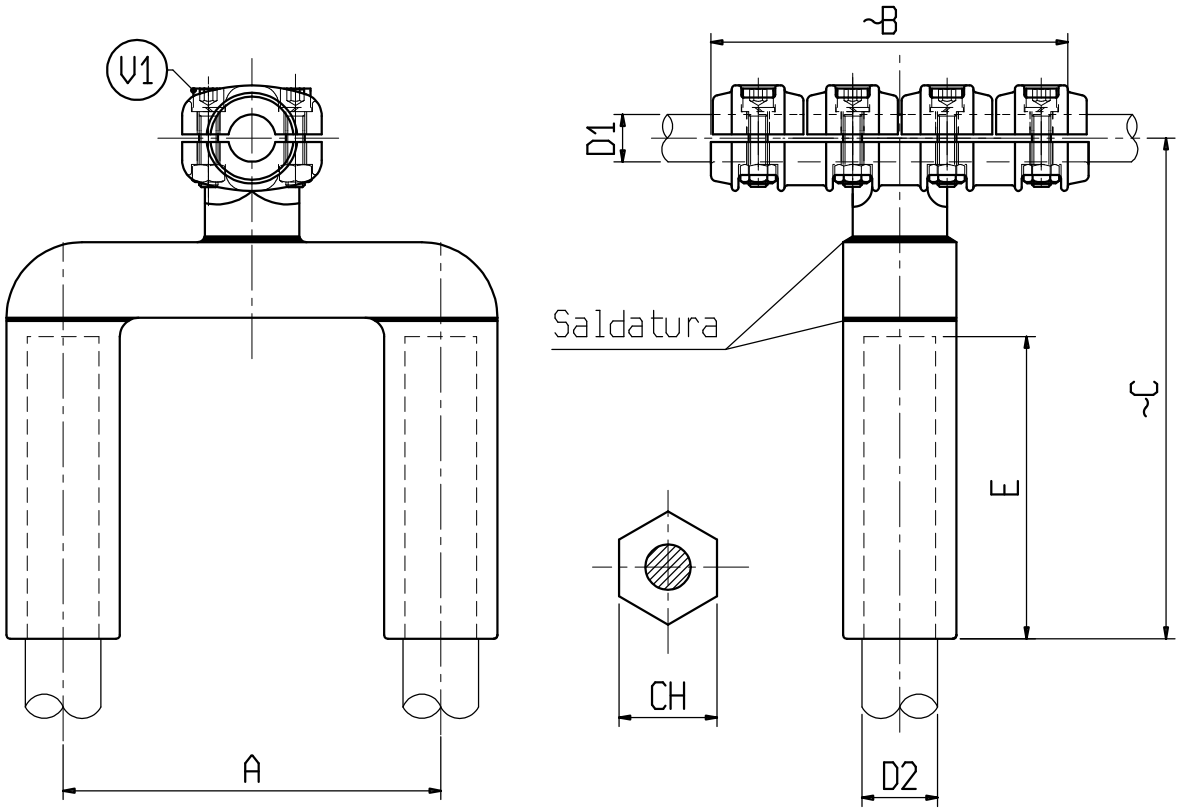

Materiale: lega di Alluminio

Bulloneria: Acciaio inossidabile

X	ø CONDUTTORE		A	B	C	E	V	CH
	D1	D2						
C 0428AAC	45-50	35.5-37.5	200	200	265	145	M10	54