s.r.l. GORLA MORSETTERIE MILANO UFFICIO TECNICO	DERIVAZIONE A T PER CORDA Al PASSANTE E CORDA BINATA Al DERIVATA SERRAGGIO A 4 BULLONI	DIS. N. 76/AA/X SCALA . DISEGNATO . / DATA . APPROVATO . / DATA .

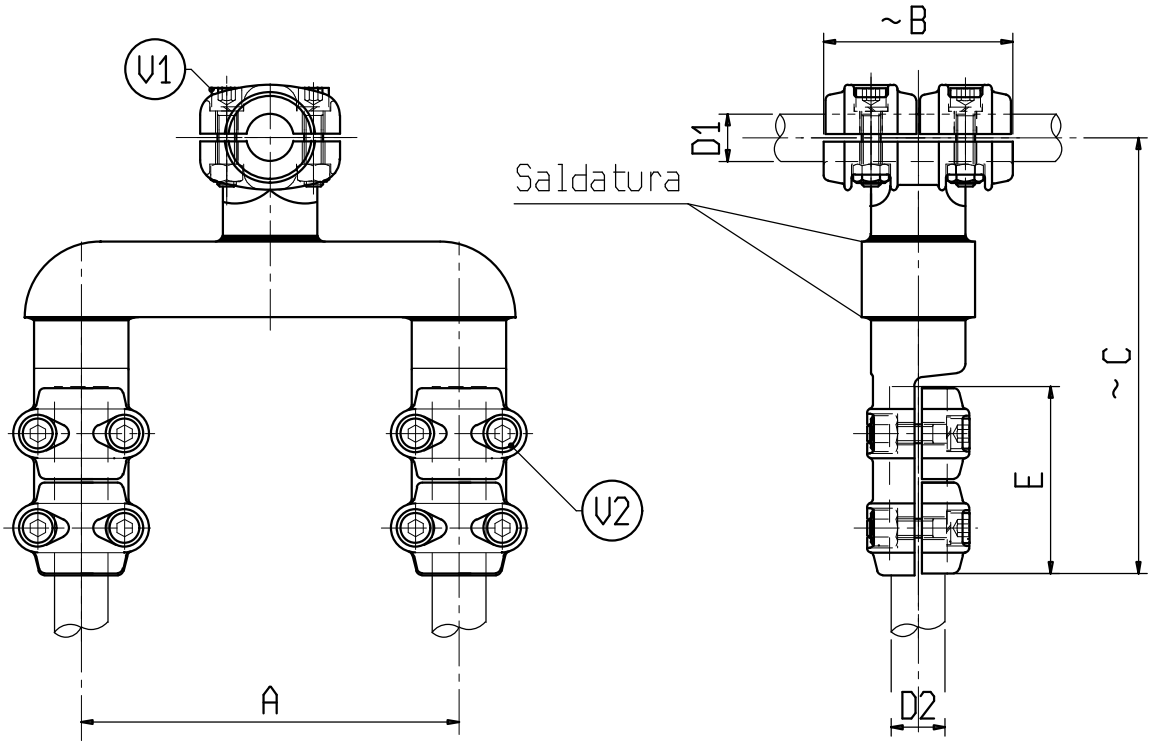

Materiale: lega di Alluminio

Bulloneria: Acciaio inossidabile

X	ø CONDUTTORE D1	ø CONDUTTORE D2	A	B	C	E	V1	V2	X	ø CONDUTTORE D1	ø CONDUTTORE D2	A	B	C	E	V1	V2
C0152AA	32-36	32-36	200	100	230	100	M10	M10									

s.r.l. GORLA MORSETTERIE MILANO UFFICIO TECNICO	DERIVAZIONE A T PER CORDA Al PASSANTE LONGITUDINALE E CORDA BINATA Al DERIVATA SERRAGGIO A 4 BULLONI	DIS. N. 77/AA/X SCALA . DISEGNATO . / DATA . APPROVATO . / DATA .

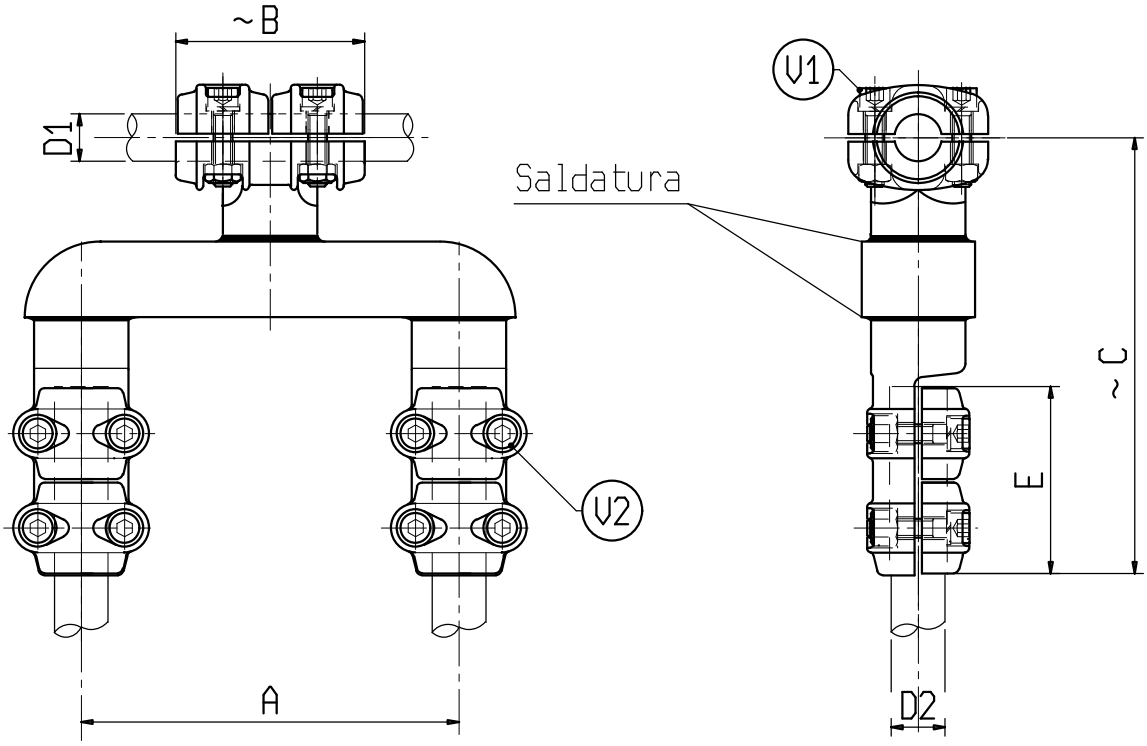

Materiale: lega di Alluminio

Bulloneria: Acciaio inossidabile

X	ø CONDUTTORE		A	B	C	E	V1	V2	X	ø CONDUTTORE		A	B	C	E	V1	V2
	D1	D2								D1	D2						
C0155AA	32-36	32-36	200	100	230	100	M10	M10									