s.r.l. GORLA
MORSETTERIE
MILANO

UFFICIO TECNICO

GIUNZIONE DIRITTA
PER CORDA Cu SERRAGGIO A 4 BULLONI E CORDA Al SERRAGGIO A COMPRESSIONE

DIS. N. 52/BA/X

Rev.1 del 31.03.20

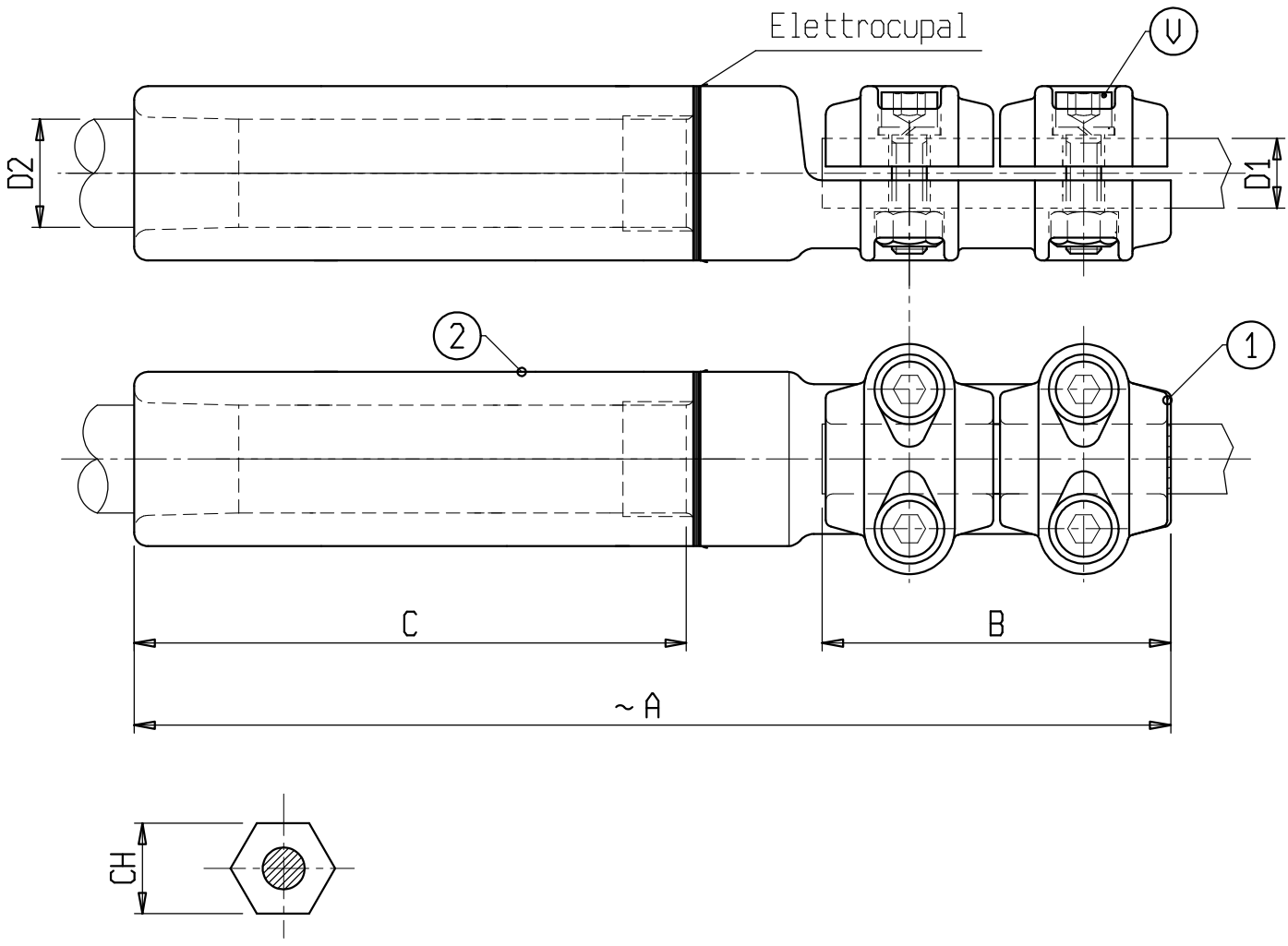

Materiale: 1 lega di Rame; 2 lega di Alluminio
Bulloneria: Acciaio inossidabile

X	ø CONDUTTORE		A	B	C	V	CH	X	ø CONDUTTORE		A	B	C	V	CH
	D1	D2							D1	D2					
C 0104BAC	32-36	34.6	280	100	145	M10	54								
C 6020BAC	36-40	35.5-37.5	280	100	145	M10	54								