s.r.l. GORLA
MORSETTERIE
MILANO

UFFICIO TECNICO

MORSETTO DI GIUNZIONE
A 90° PER CODOLO Cu
E CORDA BINATA Al A COMPRESSIONE

DIS. N. 44/BA/X

Rev.1 del 30.03.20

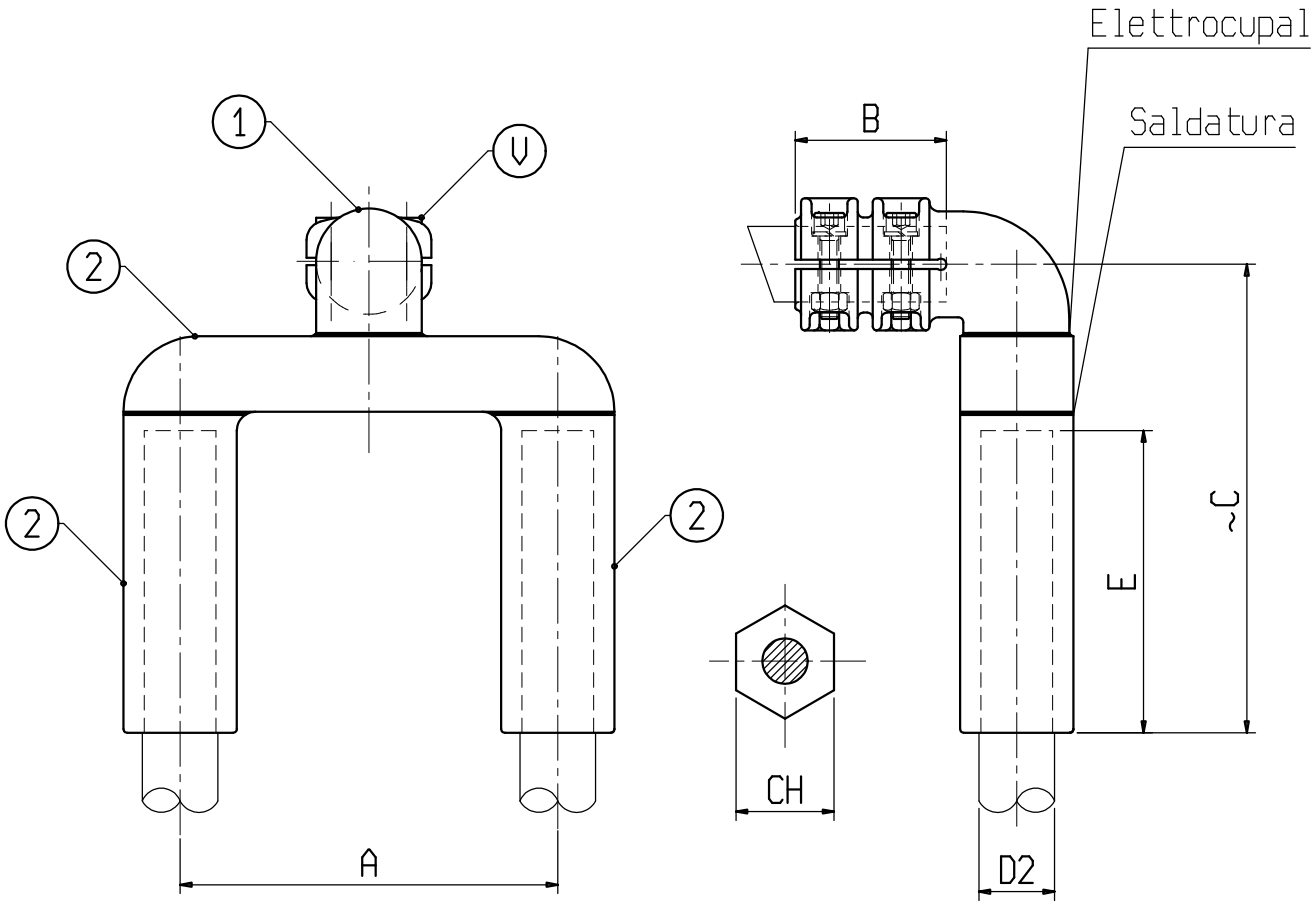

Materiale: 1 lega di Rame; 2 lega di Alluminio

Bulloneria: Acciaio inossidabile

X	ø CONDUTTORE		A	B	C	E	V	CH	X	ø CONDUTTORE		A	B	C	E	V	CH
	D1	D2								D1	D2						
C1074BCC	40	35.5-37.5	100	80	250	145	M10	54									
C6221BCC	40	35.5-37.5	200	80	250	145	M10	54									

s.r.l. GORLA
MORSETTERIE
MILANO

UFFICIO TECNICO

MORSETTO DI GIUNZIONE
A 90° PER CODOLO Cu
E CORDA BINATA Al A COMPRESSIONE

DIS. N.44/BA-1/X

Rev.2 del 30.03.20

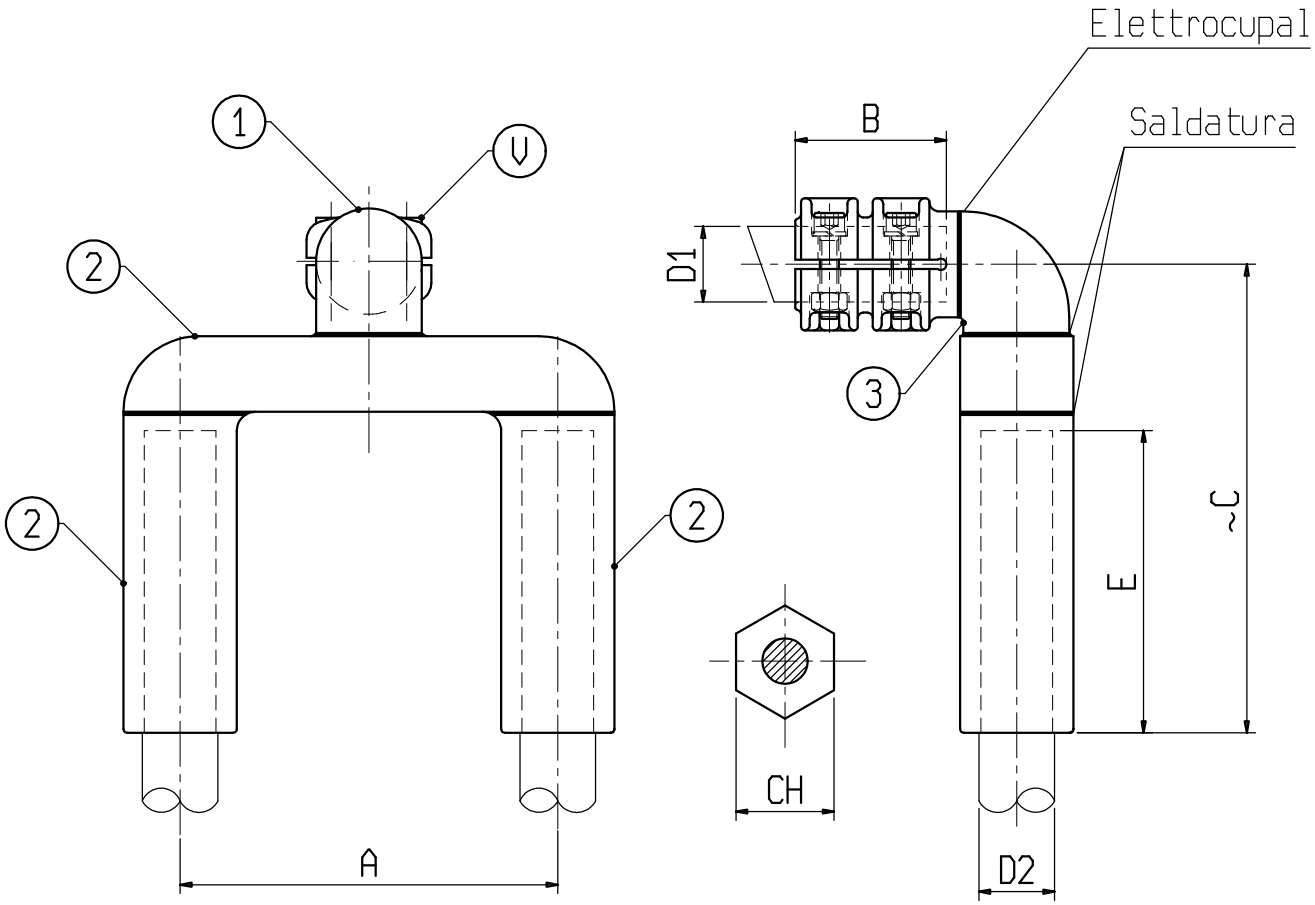

Materiale: 1 lega di Rame; 2 e 3 lega di Alluminio

Bulloneria: Acciaio inossidabile

X	ø CONDUTTORE		A	B	C	E	V	CH	X	ø CONDUTTORE		A	B	C	E	V	CH
	D1	D2								D1	D2						
C 0227BAC	60	35.5-37.5	200	80	250	145	M10	54									