s.r.l. GORLA MORSETTERIE MILANO UFFICIO TECNICO	MORSETTO A 90° CON CERNIERA ELASTICA PER TUBO Al E CODOLO Cu	DIS. N. 39/BA/X SCALA . DISEGNATO . / DATA . APPROVATO . / DATA .

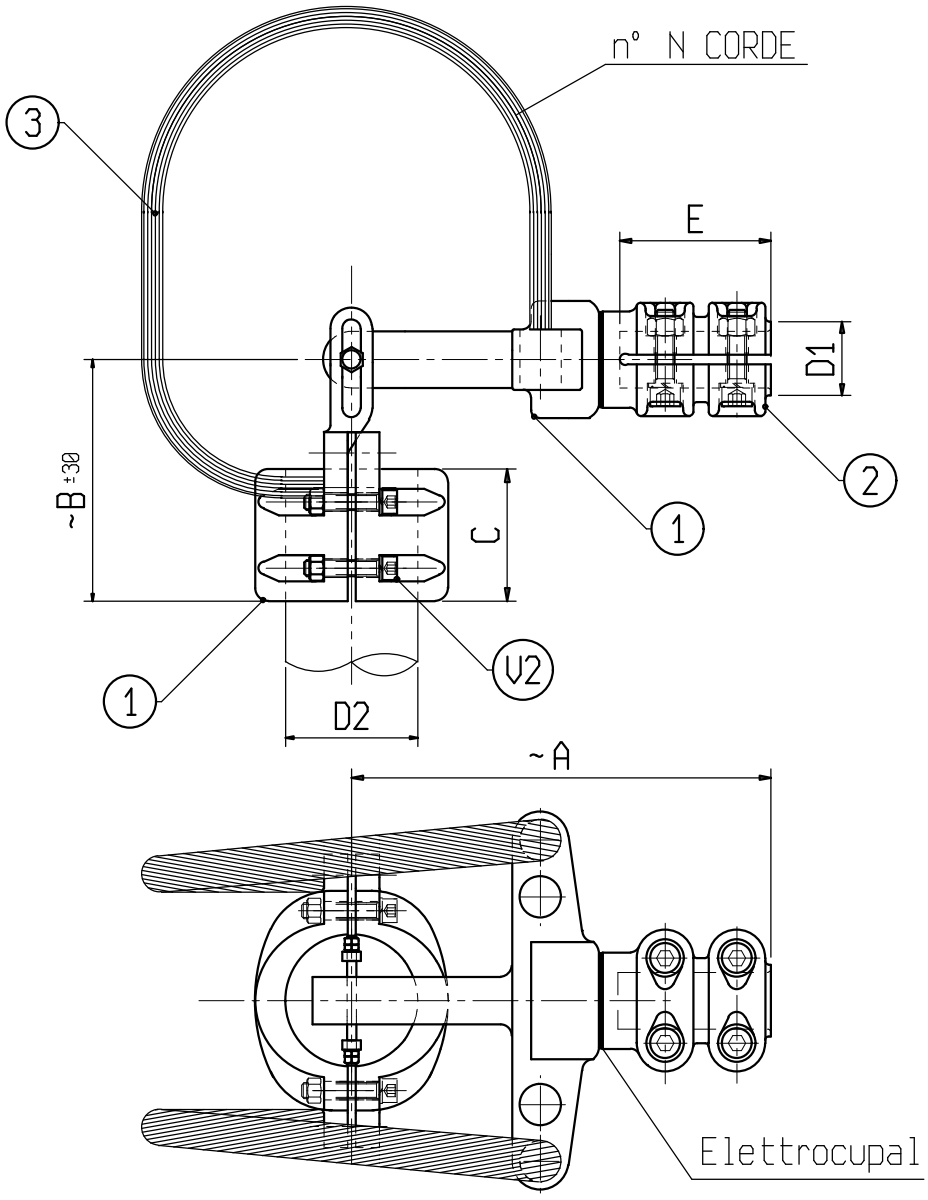

Materiale: 1 lega di Alluminio; 2 lega di Rame; 3 Alluminio

Bulloneria: Acciaio inossidabile

X	ø CONDUTTORE		A	B	C	E	N	V1	V2	X	ø CONDUTTORE		A	B	C	E	N	V1	V2
	D1	D2									D1	D2							
C 1040BA	30	30	230	170	100	75	2	M10	M10	C 6484BA	40	40	230	170	100	75	2	M10	M10
C 6850BA	30	40	230	170	100	75	2	M10	M10	C 1045BA	40	70	230	170	100	75	2	M10	M10
C 1041BA	30	70	230	170	100	75	2	M10	M10	C 1046BA	40	100	230	170	100	75	4	M10	M12
C 1042BA	30	100	230	170	100	75	2	M10	M12										
C 1044BA	40	30	230	170	100	75	2	M10	M10										