s.r.l. GORLA MORSETTERIE MILANO UFFICIO TECNICO	MORSETTO DIRITTO CON CERNIERA ELASTICA PER TUBO Cu E PIATTO Cu	DIS. N. 38/BB/X SCALA . DISEGNATO . / DATA . APPROVATO . / DATA .

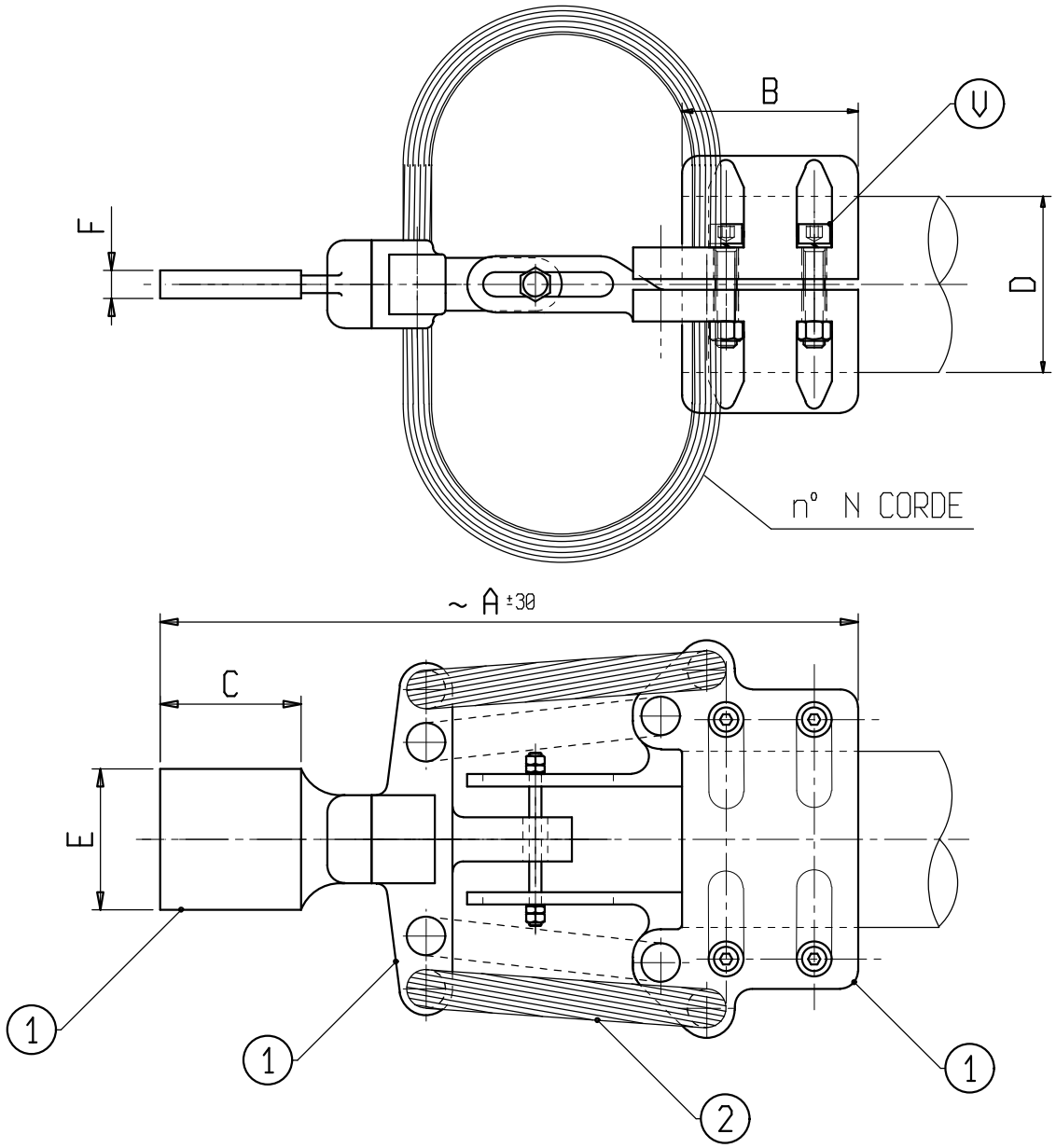

Materiale: 1 lega di Rame; 2 Rame

Bulloneria: Acciaio inossidabile

X	ø COND. D	A	B	C	E	F	N	V	X	ø COND. D	A	B	C	E	F	N	V
C 6668BB	40	430	100	100	100	10	2	M10									