s.r.l. GORLA MORSETTERIE MILANO UFFICIO TECNICO	MORSETTO DIRITTO CON CERNIERA ELASTICA PER TUBO Al E PIATTO Cu	DIS. N. 38/BA/X SCALA . DISEGNATO . / DATA . APPROVATO . / DATA .

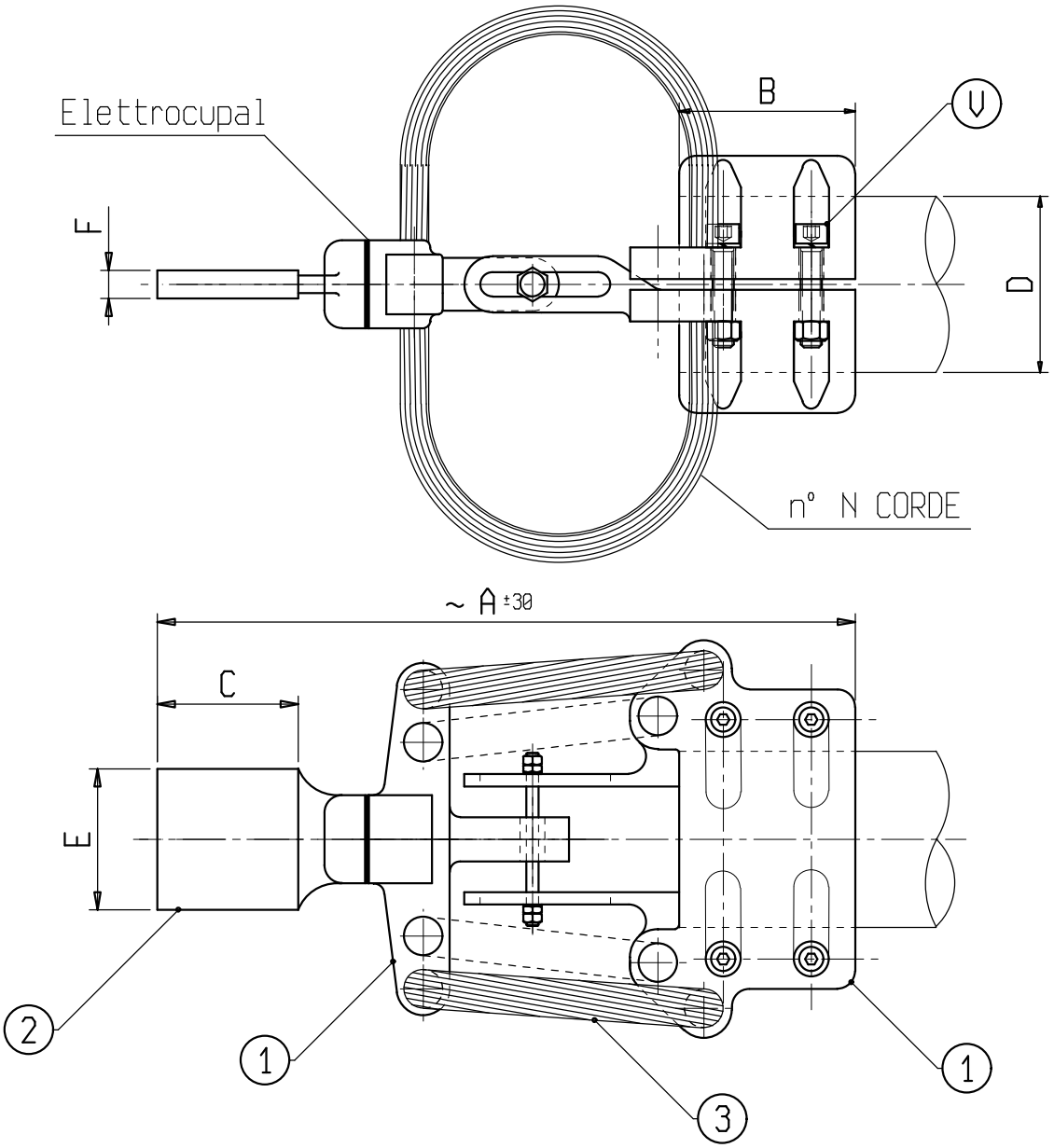

Materiale: 1 lega di Alluminio; 2 lega di Rame; 3 Alluminio

Bulloneria: Acciaio inossidabile

X	ø COND. D	A	B	C	E	F	N	V	X	ø COND. D	A	B	C	E	F	N	V
C 6668BA	40	430	100	100	100	10	2	M10									
C 1036BA	70	430	100	100	100	10	2	M10									
C 6631BA	100	430	100	100	100	10	4	M12									