s.r.l. GORLA MORSETTERIE MILANO UFFICIO TECNICO	MORSETTO DIRITTO CON CERNIERA ELASTICA PER TUBO Al	DIS. N. 36/AA/X SCALA . DISEGNATO . / DATA . APPROVATO . / DATA .

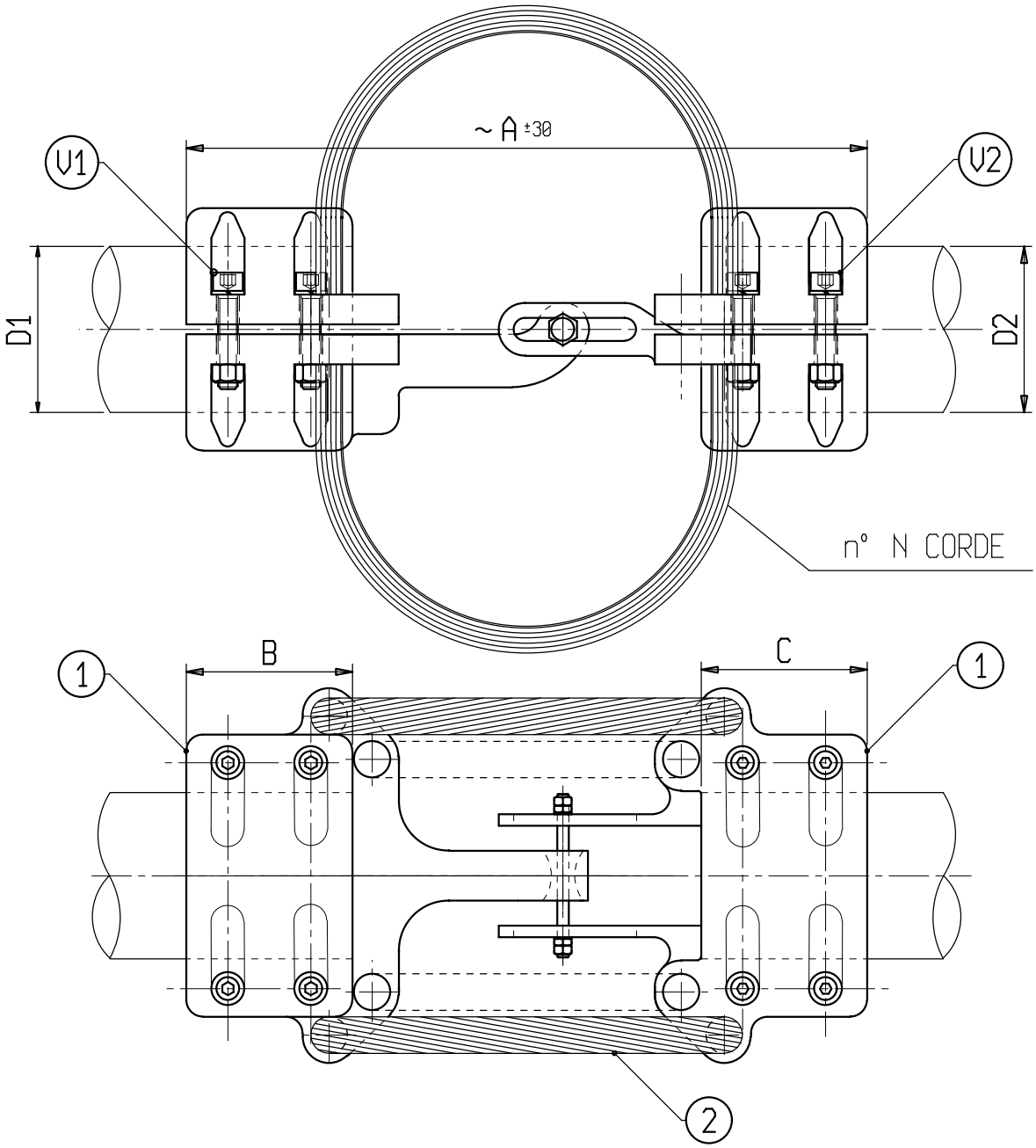

Materiale: 1 lega di Alluminio; 2 Alluminio

Bulloneria: Acciaio inossidabile

X	ø CONDUTTORE		A	B	C	N	V1	V2	X	ø CONDUTTORE		A	B	C	N	V1	V2
	D1	D2								D1	D2						
C 1031GAL	70	70	400	100	100	2	M10	M10									
C 1032GAL	70	100	400	100	100	2	M10	M12									
C 6619GAL	100	100	400	100	100	2	M12	M12									