s.r.l. GORLA MORSETTERIE MILANO UFFICIO TECNICO	GIUNZIONE A 45° PER CODOLO Cu E PIATTO Cu	DIS. N. 28/BB/X SCALA . DISEGNATO . / DATA . APPROVATO . / DATA .

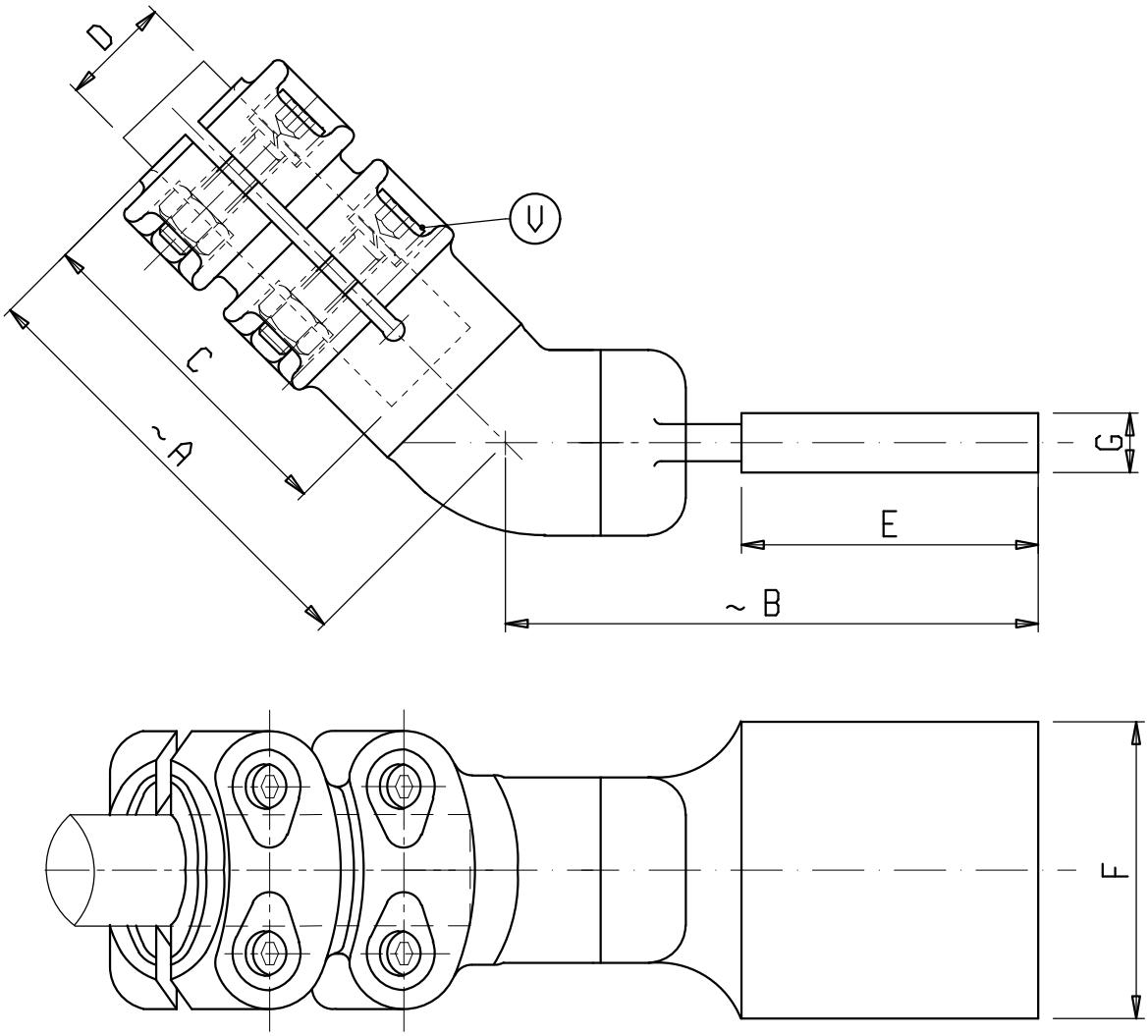

Materiale: lega di Rame

Bulloneria: Acciaio inossidabile

X	ø COND. D	A	B	C	E	F	G	V	X	ø COND. D	A	B	C	E	F	G	V
C 1009BB	20	120	165	80	100	100	10	M10									
C 1010BB	30	120	165	80	100	100	10	M10									
C 1011BB	40	120	145	80	80	80	10	M10									